3L Airport de acción de palanca (6pk)

15.8" x 9.0" x 6.3"
(40.1cm x 22.9cm x 16.0cm)

Agencia:

Especificaciones

Producto #:
32130.0000
Acabado: Inoxidable-Negro
Revestimiento: Acero inoxidable
Dispensar: Acción de palanca
Color de la tapa: Negro

Características adicionales

Capacidad de retención

English	Métrica
-	-

BUNN® se reserva el derecho de cambiar las especificaciones y el diseño del producto sin previo aviso. Dichas revisiones no dan derecho al comprador a los correspondientes cambios, mejoras, adiciones o reemplazos de equipos adquiridos con anterioridad. Para conocer las especificaciones más actuales y otra información, visite bunn.com.

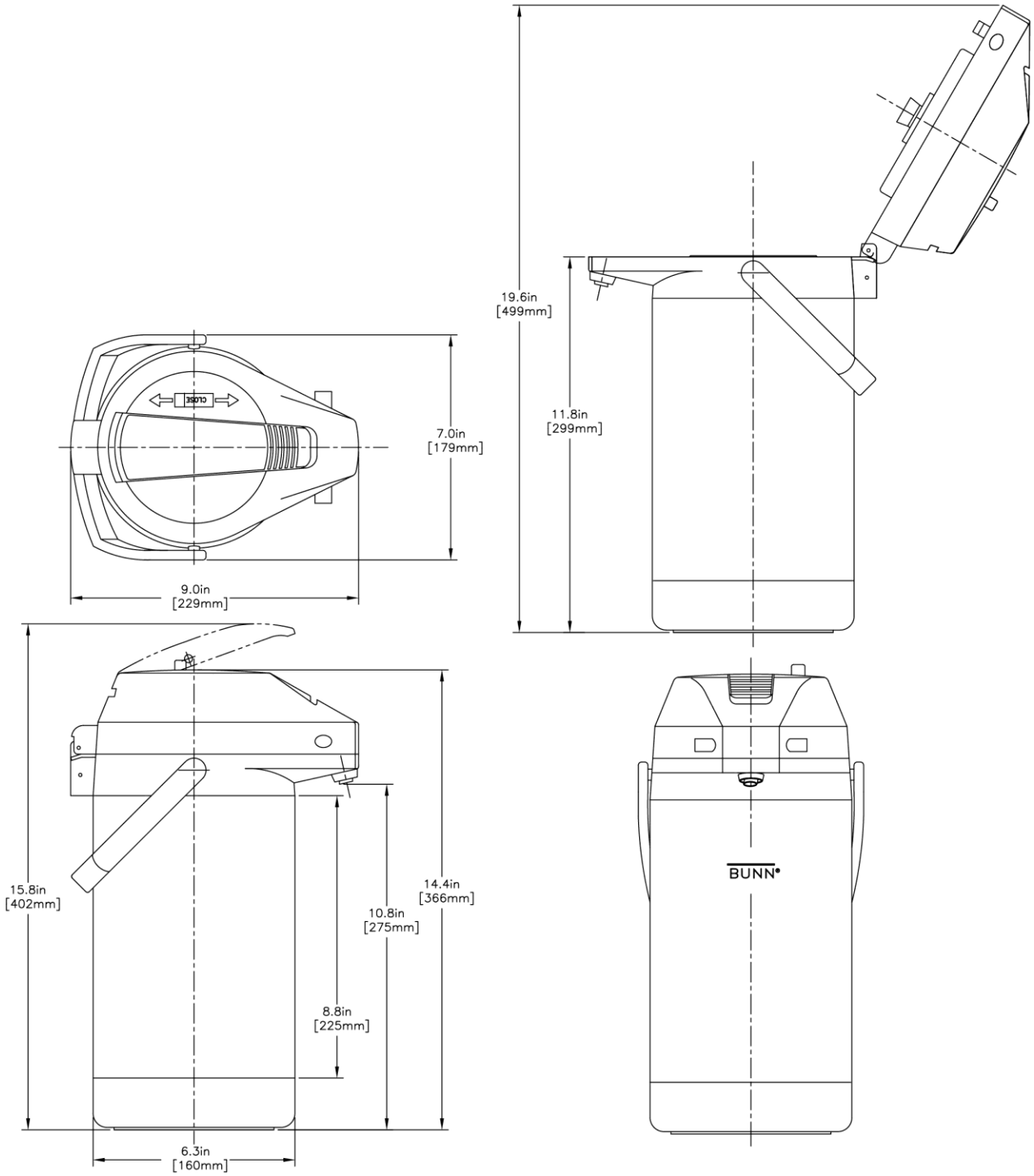

	Unidad			Envio				
	Ancho	**Altura**	**Profundidad**	**Anch o**	**Altura**	**Profundidad**	**Peso**	**Volumen**
English	6.3 in.	15.8 in.	9.0 in.	9.8 in. in.	16.5 in. in.	8.3 in. in.	5.450 lbs	0.777 ft³

BUNN® se reserva el derecho de cambiar las especificaciones y el diseño del producto sin previo aviso. Dichas revisiones no dan derecho al comprador a los correspondientes cambios, mejoras, adiciones o reemplazos de equipos adquiridos con anterioridad. Para conocer las especificaciones más actuales y otra información, visite bunn.com.