2.5L Airport de acción de palanca (6pk)

14.6" x 9.0" x 6.3"
(37.1cm x 22.9cm x 16.0cm)

Agency:

Especificaciones

Producto #:
32125.0100
Acabado: Inoxidable-Negro
Revestimiento: Acero inoxidable
Dispensar: Acción de palanca
Color de la tapa: Negro

Características adicionales

Capacidad de retención

English	Métrica
-	-

BUNN® se reserva el derecho de cambiar las especificaciones y el diseño del producto sin previo aviso. Dichas revisiones no dan derecho al comprador a los correspondientes cambios, mejoras, adiciones o reemplazos de equipos adquiridos con anterioridad. Para conocer las especificaciones más actuales y otra información, visite bunn.com.

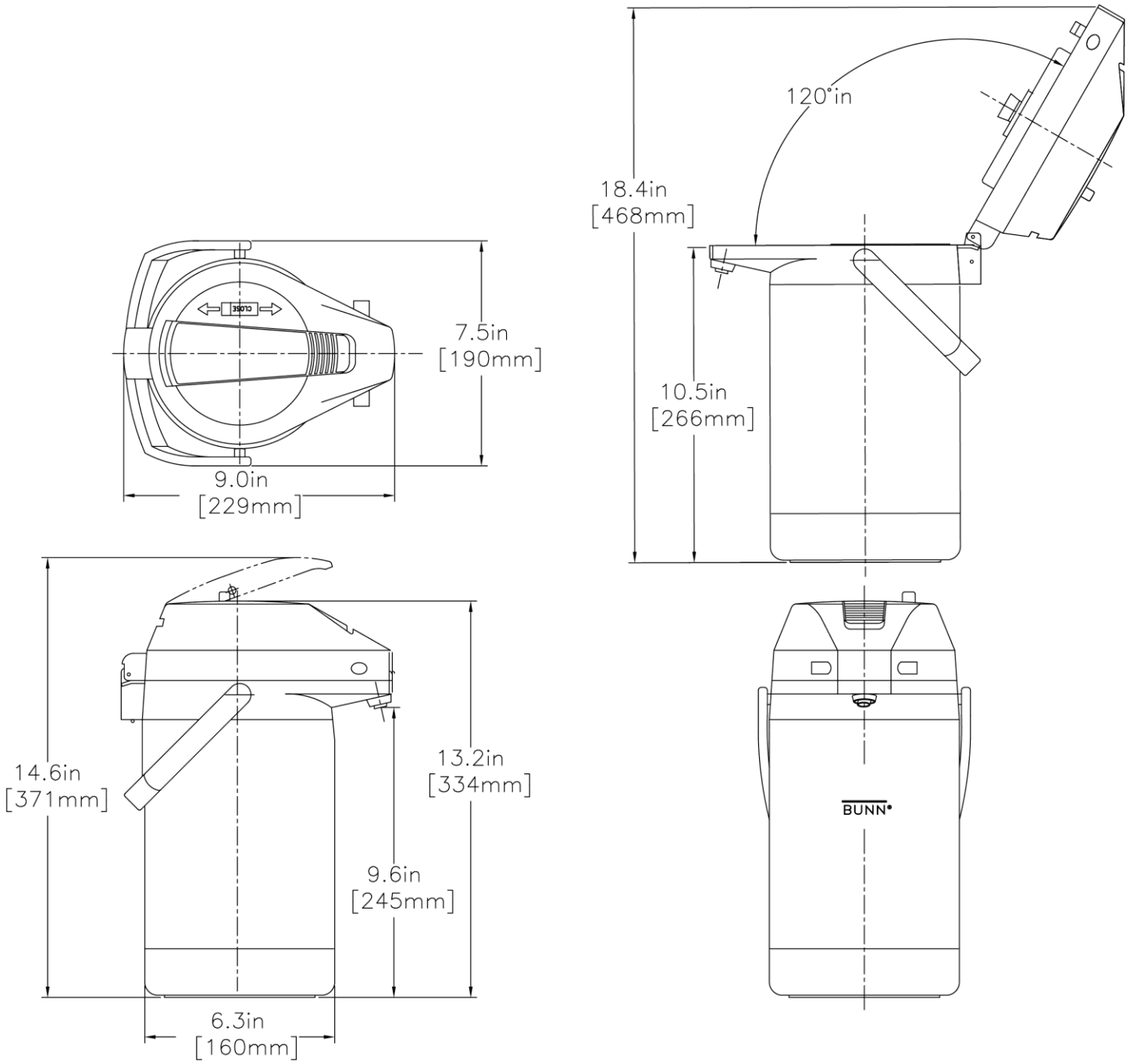

	Unidad			Envio				
	Ancho	**Altura**	**Profundidad**	**Anch o**	**Altura**	**Profundidad**	**Peso**	**Volumen**
English	6.3 in.	14.6 in.	9.0 in.	20.0 in. in.	24.0 in. in.	15.5 in. in.	31.500 lbs	4.306 ft³
Métrica	16.0 cm	37.1 cm	22.9 cm	50.8 cm cm	61.0 cm cm	39.4 cm cm	14.288 kgs	0.122 m³

BUNN® se reserva el derecho de cambiar las especificaciones y el diseño del producto sin previo aviso. Dichas revisiones no dan derecho al comprador a los correspondientes cambios, mejoras, adiciones o reemplazos de equipos adquiridos con anterioridad. Para conocer las especificaciones más actuales y otra información, visite bunn.com.