3.8L Airpot de acción de palanca (1pk)

17.7" x 9.0" x 6.3" (45.0cm x 22.9cm x 16.0cm)

Especificaciones

Producto #36725.0000

Acabado Inoxidable/Negro

Revestimiento: Acero inoxidable

Dispensar: Acción de palanca

Color de la tapa: Negro

Características adicionales

Agency:

	Unidad			Envio				
	Ancho	**Altura**	**Profundidad**	**Ancho**	**Altura**	**Profundidad**	**Peso**	**Volumen**
English	6.3 in.	17.7 in.	9.0 in.	10.0 in.	17.5 in.	8.0 in.	5.900 lbs	0.810 ft³
Métrica	16.0 cm	45.0 cm	22.9 cm	25.4 cm	44.5 cm	20.3 cm	2.676 kgs	0.023 m³

se reserva el derecho de cambiar las especificaciones y el diseño del producto sin previo aviso. Dichas revisiones no dan derecho al comprador a los correspondientes cambios, mejoras, adiciones o reemplazos de equipos adquiridos con anterioridad. Para conocer las especificaciones más actuales y otra información, visite bunn.com

Capacidad de retención

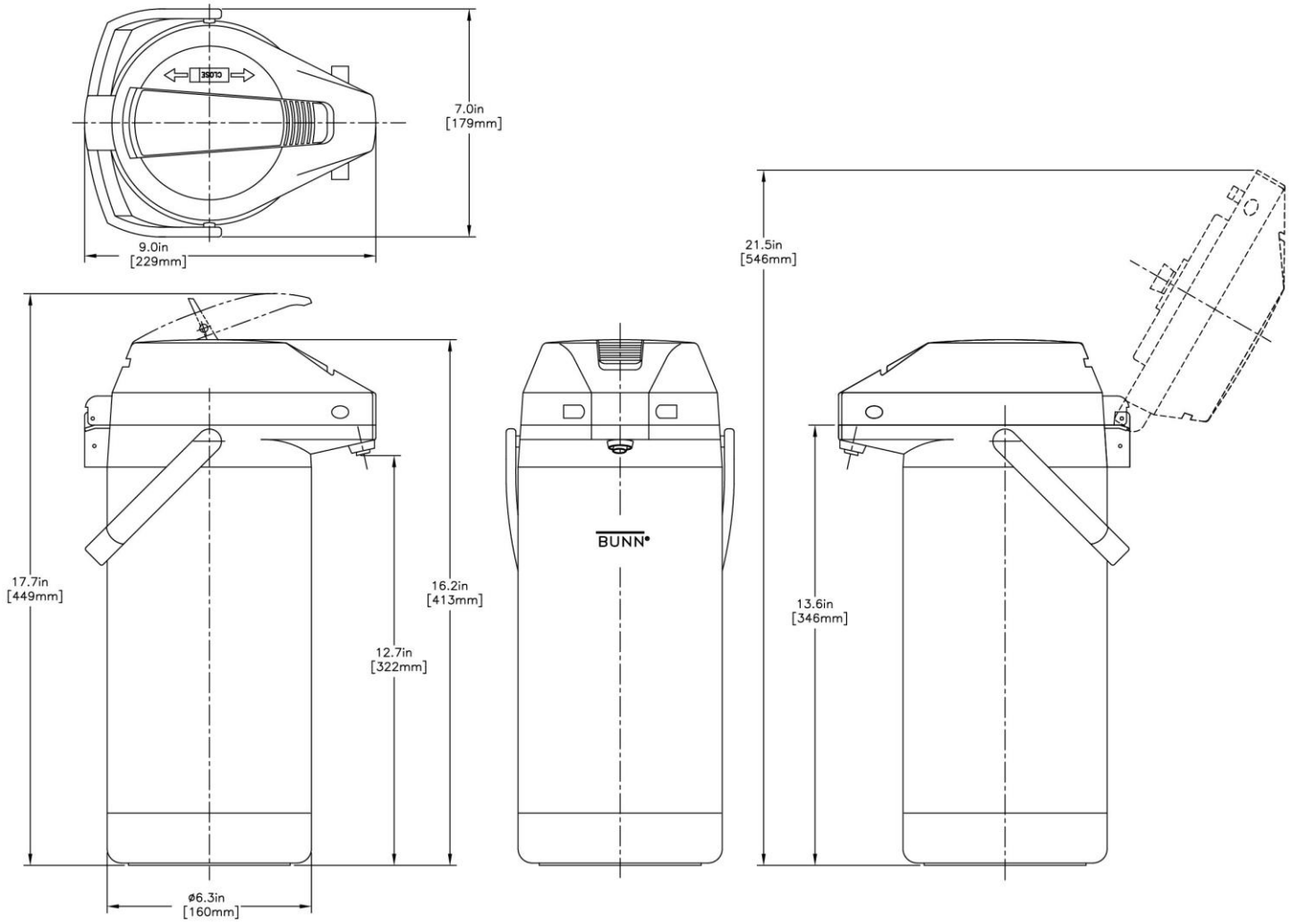

se reserva el derecho de cambiar las especificaciones y el diseño del producto sin previo aviso. Dichas revisiones no dan derecho al comprador a los correspondientes cambios, mejoras, adiciones o reemplazos de equipos adquiridos con anterioridad. Para conocer las especificaciones más actuales y otra información, visite bunn.com