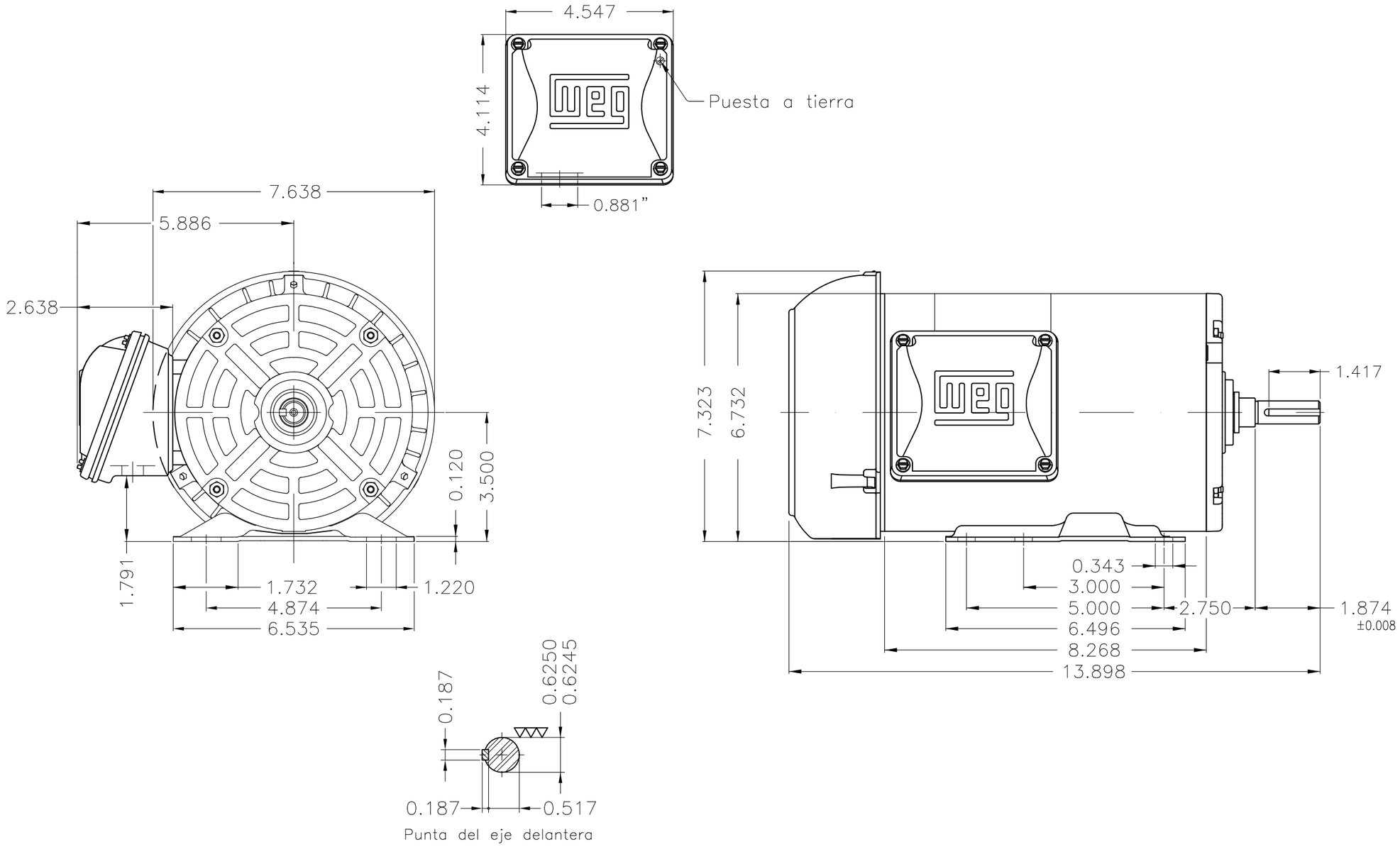

Sin pintura

Forma constructiva F-1/B3R(D)

No MODIFICACION	LOC	RESUMEN DE MODIFICACIONES	EJECUTADO	VERIFICADO	LIBERADO	FECHA	VER

EJEC.	HYBRISUSER	MOTOR TRIF. ROLLED STEEL PREM. EFF.	PREVIEW	
VERIF.		CARCASA 56H IP55 TEFC	WDD	
LIBER.				
FECHA LB.		WMO Jaragua do Sul Ingeniera del Producto	HOJA 1 / 1	

2 HP 04 Polos 60 Hz

A

Dimensiones em pulgadas

XME A3

Propiedad de WEG. Reproducción prohibida sin previa autorización.