DIBUJO DIMENSIONAL, TIPOS DE BRIDA - RELACIONES Y VELOCIDADES DISPONIBLES

REDUCTOR SINFIN CORONA TAMAÑO 90

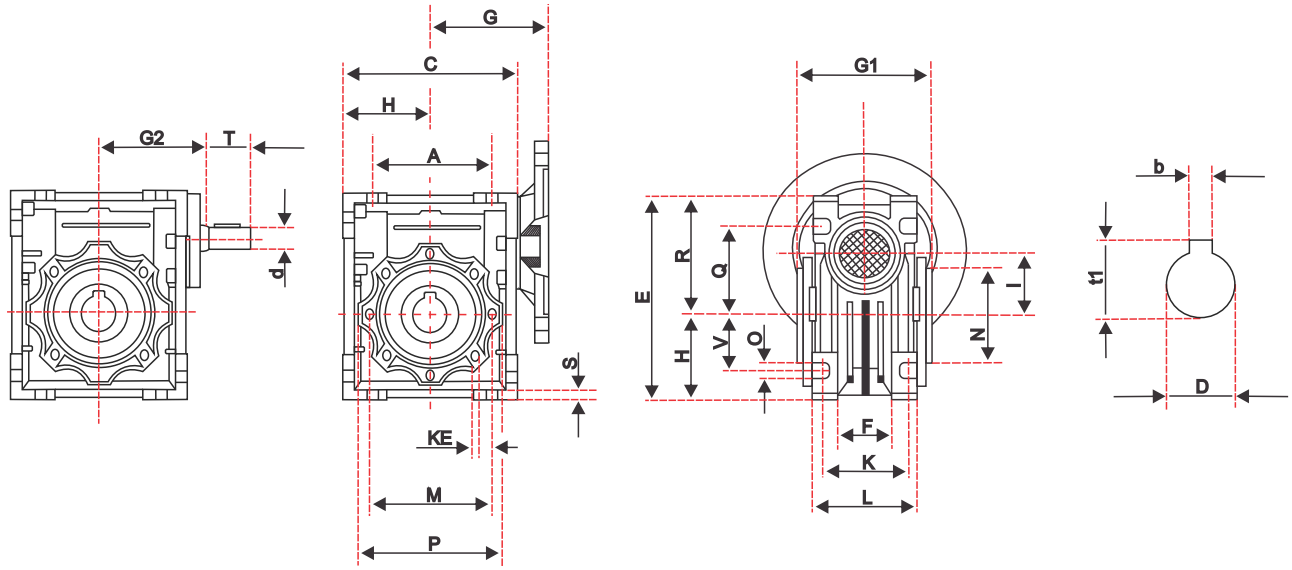

A	C	D	E	F	G	H	I	L	M	N	O	P	Q	R	S	T	V	K	N1	KE	α	d(j6)	b	t1
140	208	35	238	72	≤138	103	90	130	130	110	13	160	102	135	11	50	70	100	67	M10X18(n8)	45°	24	10	38,3

Tabla de Datos (Motor 4 polos, 1800 rpm)					
Type	RATIO	RPM	HP	Nm	sf
90	7,5	240	5	137,9	1,3
	10	180	5	181,4	1,1
	15	120	5	266,7	0,9
	20	90	5	348,4	0,8
	30	60	4	372,5	0,9
	40	45	3	375,2	0,8
	50	36	3	382,6	0,6
	60	30	2	346,9	0,8
	80	22,5	1,5	283,8	0,8
	100	18	1	234,8	0,9

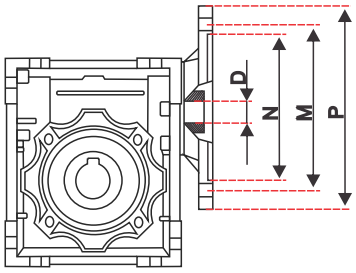

REFERENCIA	TIPO DE FLANCHE IEC	N	M	P	RELACION										
					7,5	10	15	20	25	30	40	50	60	80	100
					D										
NMRV90	80B14	80	100	120	/	/	/	/	/	/	19	19	19	19	19
	80B5	130	165	200	/	/	/	/	/	/	19	19	19	19	19
	90B14	95	115	140	24	24	24	24	24	24	24	24	24	/	/
	90B5	130	165	200	24	24	24	24	24	24	24	24	24	/	/
	100/112B14	110	130	160	28	28	28	28	28	28	/	/	/	/	/
	100/112B5	180	215	250	28	28	28	28	28	28	/	/	/	/	/